הפרש מפלסים H	מינ הממנה	גובה יסוד b	גובה כולל	רוחב יסוד B	ח בסלע
100	60	40	160	80	—
150	60	40	210	100	—
200	60	40	260	130	—
250	70	50	320	150	20
300	70	50	370	170	20
350	70	50	420	190	20
400	70	50	470	210	20
450	80	50	530	240	30
500	80	50	580	260	30
550	80	50	630	280	30
600	80	60	680	310	30
650	80	60	730	330	30

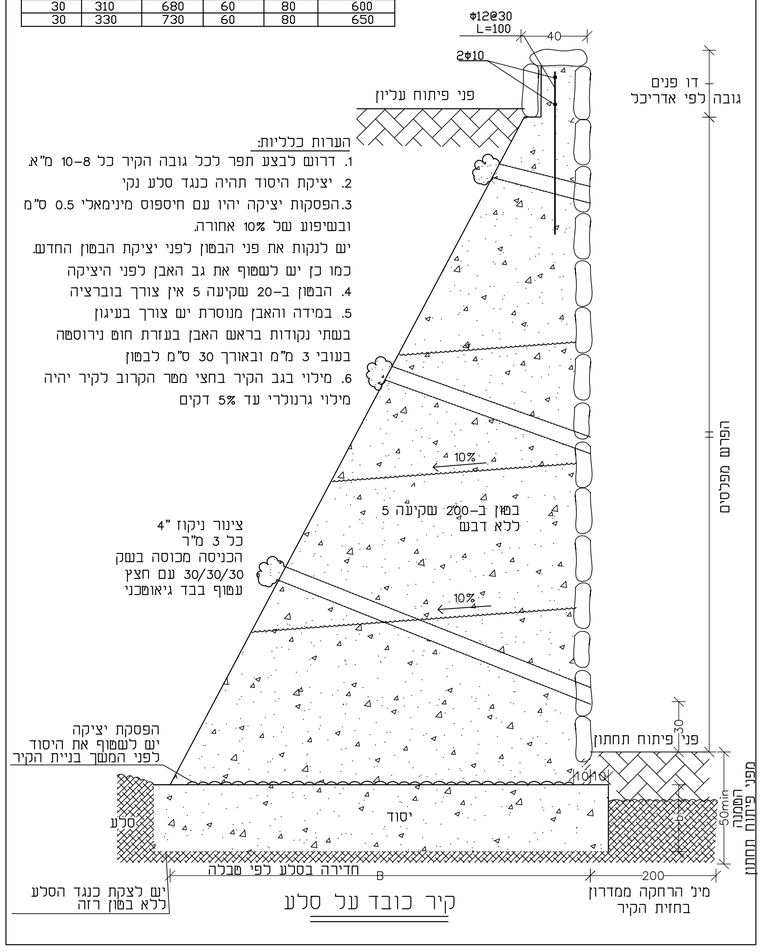

הערות כלליות:

1. דרוש לבצע תפר לכל גובה הקיר כל 8-10 מ"א.
2. יציקת היסוד תהיה כנגד סלע נקי
3. הפסקות יציקה יהיו עם חיספוס מינימאלי 0.5 ס"מ ובשיפוע של 10% אחורה.
יש לנקות את פני הבטון לפני יציקת הבטון החדש. כמו כן יש לעטוף את גב האבן לפני היציקה
4. הבטון ב-20 שקיעה 5 אין צורך בוברציה
5. במידה והאבן מנוסרת יש צורך בעיגון בשתי נקודות בראש האבן בעזרת חוט נירוסטה בעובי 3 מ"מ ובאורך 30 ס"מ לבטון
6. מילוי בגב הקיר בחצי מטר הקרוב לקיר יהיה מילוי גרנולרי עד 5% דקים

קיר כובד על סלע

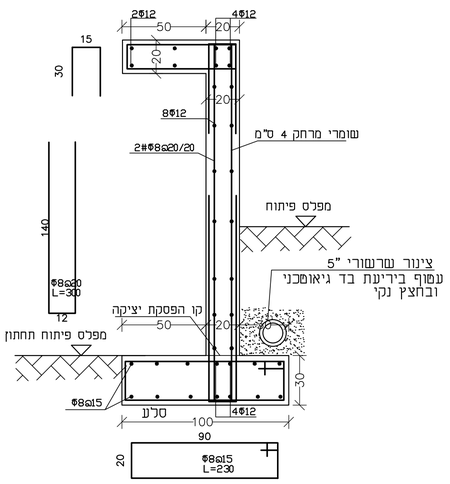

פרט גומחה

קנ"מ 1:20

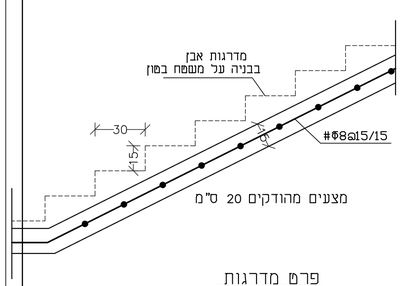

פרט מדרגות

קנ"מ 1:20

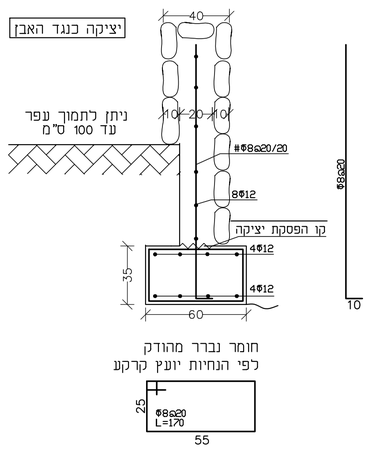

קיר גדר בטון מזוין

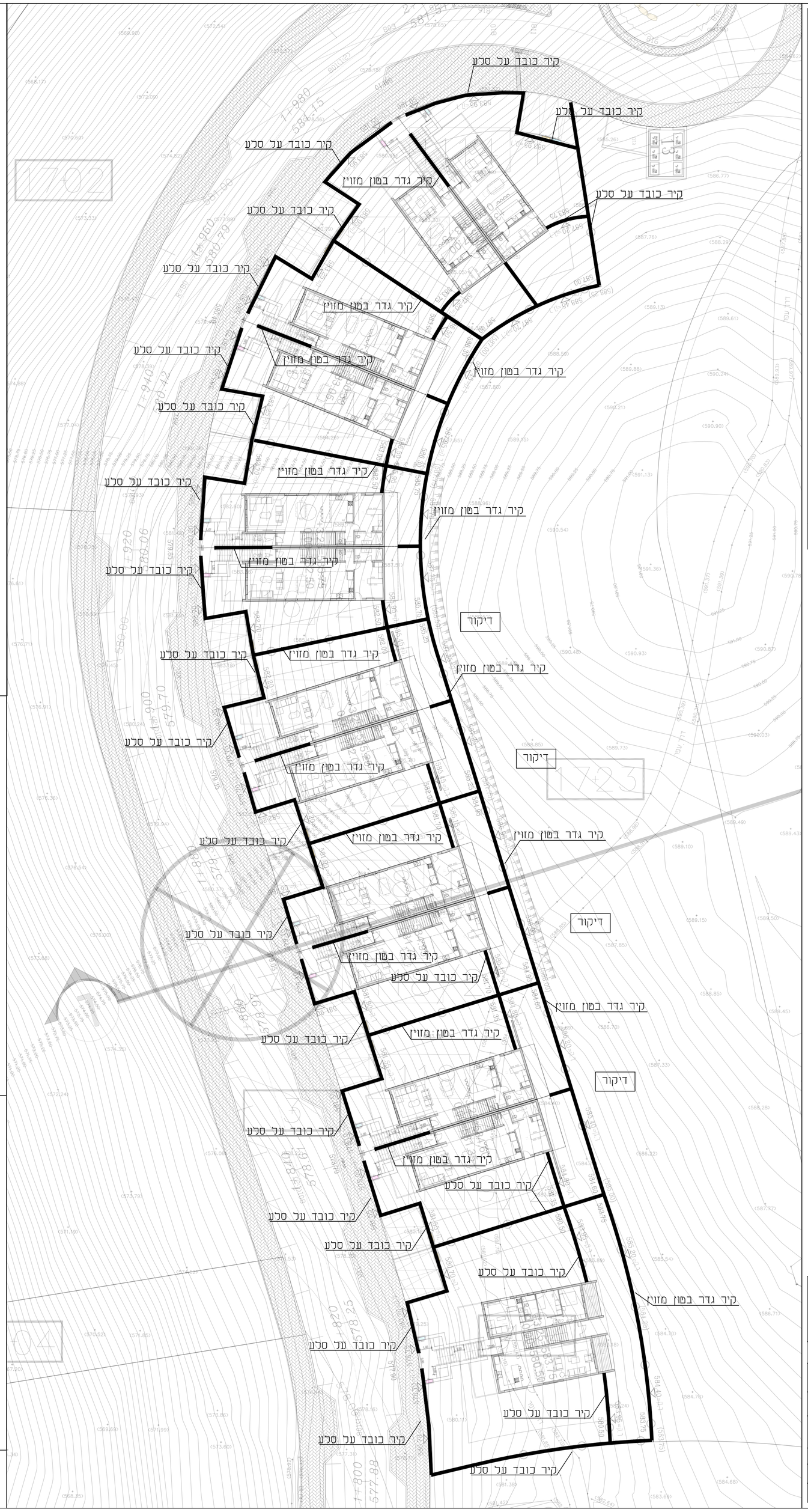

אין לבצע כל עבודה על-פי תכנית זו ללא רשיון בניה בר תוקף.

יש להודיע למהנדס ולתאם מראש לפחות 48 שעות לפני כל יציקה או בדיקה.

על הקבלן לבדוק את כל המידות לפני ביצוע העבודה מול תוכנית האדריכל.
במקרה של ספק או אי-התאמה
יש לפנות למהנדס
בכל אופן אין להוציא מידות בסרגל

התכניות ישארו רכושו הפרטי של המהנדס.

העבודה תבוצע על-ידי קבלן רשום.

אין להעביר צנרת אינסטלציה דרך עמוד או קורה ללא קבלת אישור מהמהנדס.

בטון:

* הבטון: מינימום ב-30.יסופק ממפעל מאושר בלבד. אא"כ צוין אחרת בתוכנית.
* תכונות הבטון מוגדרות בטבלת הבטונים
* אין להוסיף מים או כל חומר אחר לבטון.
* יש להקפיד על הידוק הבטון ע"י ויברטור.
* אין לצקת בטון שנה וחצי לאחר היציאה מהמפעל ללא חומר מעכב
* יש לאשפר את הבטון 3 ימים לאחר היציקה.
* אין לצקת בימי שישי.
* כל הכלונסאות אשר ייקדחו תבוצע יציקתם באותו יום הקידוח

פלדה:

* הפלדה - פלדה 500 מצולעת,רתיכה.
* רשתות ממ"דים וקירות יהיו מפלדה מעורגלת בחם
* במידה ורוצים להשתמש ברשתות בקירות יש להזמין רשתות מסרק
* הברזל התחתון בתקרות יהיה בקשירה של מוטות בודדים מצולעים
* מידות החישוקים הינן מידות נטו.
* בתקרות מקשיות יש להקפיד על הרבה כורסאות לקבלת מידה מלאה בתקרה.
* חפיפת מוטות ברזל בקורות ובתקרות לפחות 80 פעמים קוטר הברזל.
* חפיפת מוטות ברזל בעמודים-לפחות 80 ס"מ.

חיפוי אבן:

אבני הציפוי יבוצעו בהתאם לתכנית האדריכלית ולפי פרט מהנדס.

המידות אינן כוללות את האבן

חננאל כפיר מהנדס בנין
מ.ר. 115045
רח' המרפא 5 הר חוצבים י-ם
טל: 02-5375098
נייד: 054-2307270
email: ckfir2006@gmail.com

לעיון ◯ למכרז ◯ לביצוע

טנא עומרים

עומרים

תכנית פיתוח שטח 1

שרטוט:	מס' פרויקט: P-1001		
יוכבד	ק.מ.: 1:50 1:25 1:20		
גליון: 1	תאריך: 10/06/24		