פרט טיפוסי מסי 2
תעלת כביש מדופנת בריפ-ראפ
קנ"מ 1 : 50

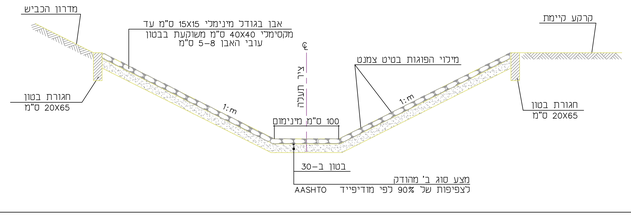

פרט A
קנ"מ 1:5

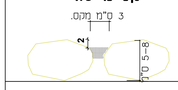

פרט ריפ-ראפ
קנ"מ 1 : 20

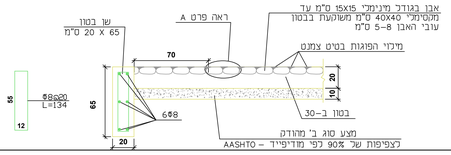

תא קליטה -2 יחידות
מבט מלמעלה
קנ"מ 1:20

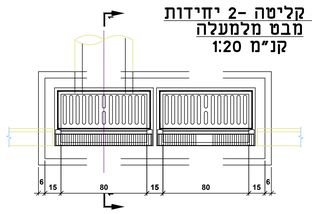

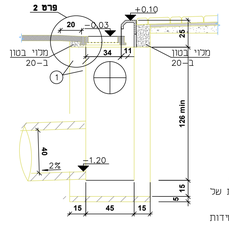

חתך 1-1
קנ"מ 1:20

* h= הפרש בין פני אספלט לצינור יציאה
** המידה α מתיחסת לצינור שנכנס בזוית של 55°-90°
*** לכניסה בזוית שונה - יש לבנות לפי מידות
פנים המצויינות בתנוחה או בכתב הכמויות
**** כל הבטונים יהיו מסוג ב-30

חתך 5-5
קנ"מ 1:25

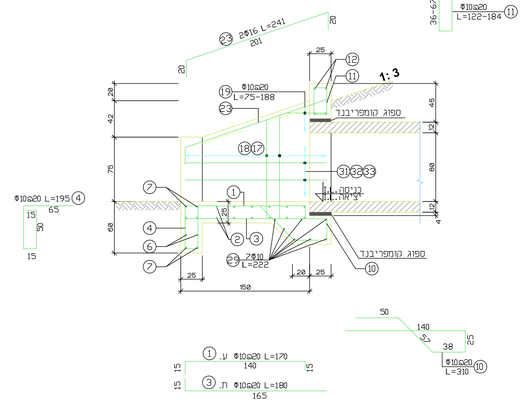

מבט 1-1
קנ"מ 1:25

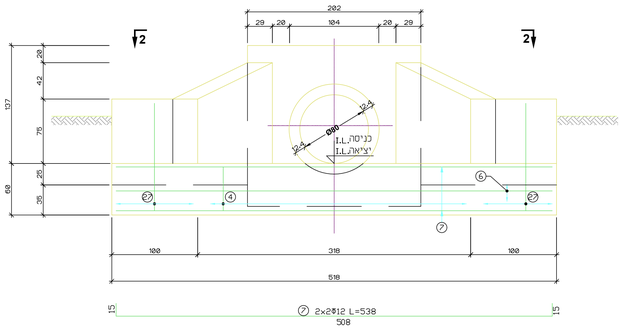

מבט על 2-2
קנ"מ 1:25

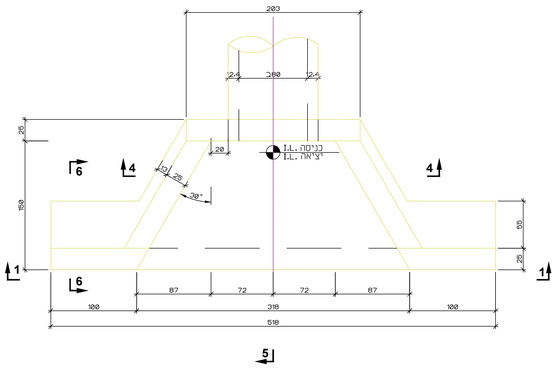

חתך 6-6
קנ"מ 1:25

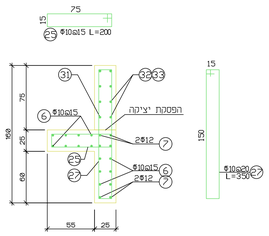

פרט התאמת סוגי מדרגות
קנ"מ 1:25

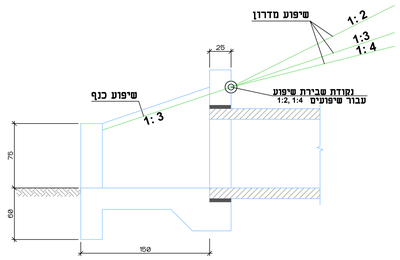

חתך 3-3, חתך 7-7
קנ"מ 1:25

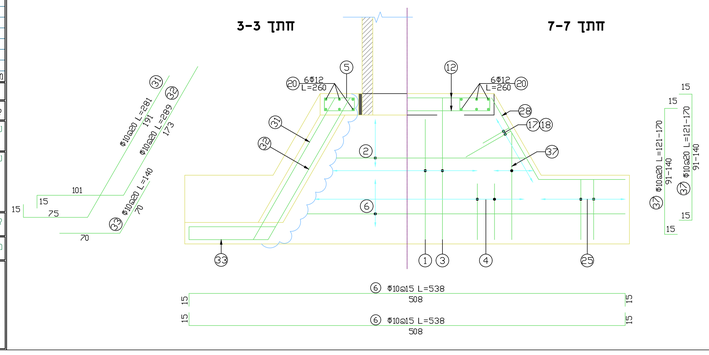

חתך 4-4
קנ"מ 1:25

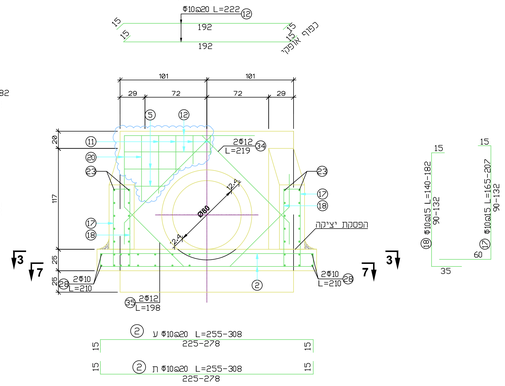

הערות:

1. האבן תהיה עגולה ולא שטוחה.
2. הפוגות יהיו נמוכות מפני האבן ב-2 ס"מ אך לא רחבות מ-3 ס"מ.
3. פינות הבטון יהיו קטומות 2x2 ס"מ.
4. האבן תהיה אבן גיר או דולומיט נוטה לצבע חום בגימור טבעי, חוזק האבן ע"פ המפרט הטכני.
5. פרטי זיון ע"פ תכניות קונסטרוקטור.

מהדורה	תאריך	מהות השינוי
0	14/04/24	תכנית מקור

שינויים: לעיון ○ לאישור ○ למכרז ● לביצוע ○

שם פרויקט: **טנא עומרים**

שם תוכנית: **135 יח"ד פרטי-ביצוע גילירון-2**

קנה מידה:	varies	מתכנן:	דניאל
		משרטט:	דניאל
מס' תוכנית:	0385-61-00	מאשר:	יוסי

משטרן תוצר כשרון בארץ
טל: +972-2-6569010 :פקס • Fax: +972-1532-6569010
e-mail: office@ystemeng.com • web: www.ystemeng.com
כתובת: רחוב בית זכריה 1, אלעזר 9094200
Address: 1, Bet Zecharia St., Elazar 9094200

X:\projects\tene-omarim\pytlere-omarim-pratim.dwg 15/04/2024 11:49:24, DWG To PDF.pc3